ＤＢ書庫錠（DAIYA）

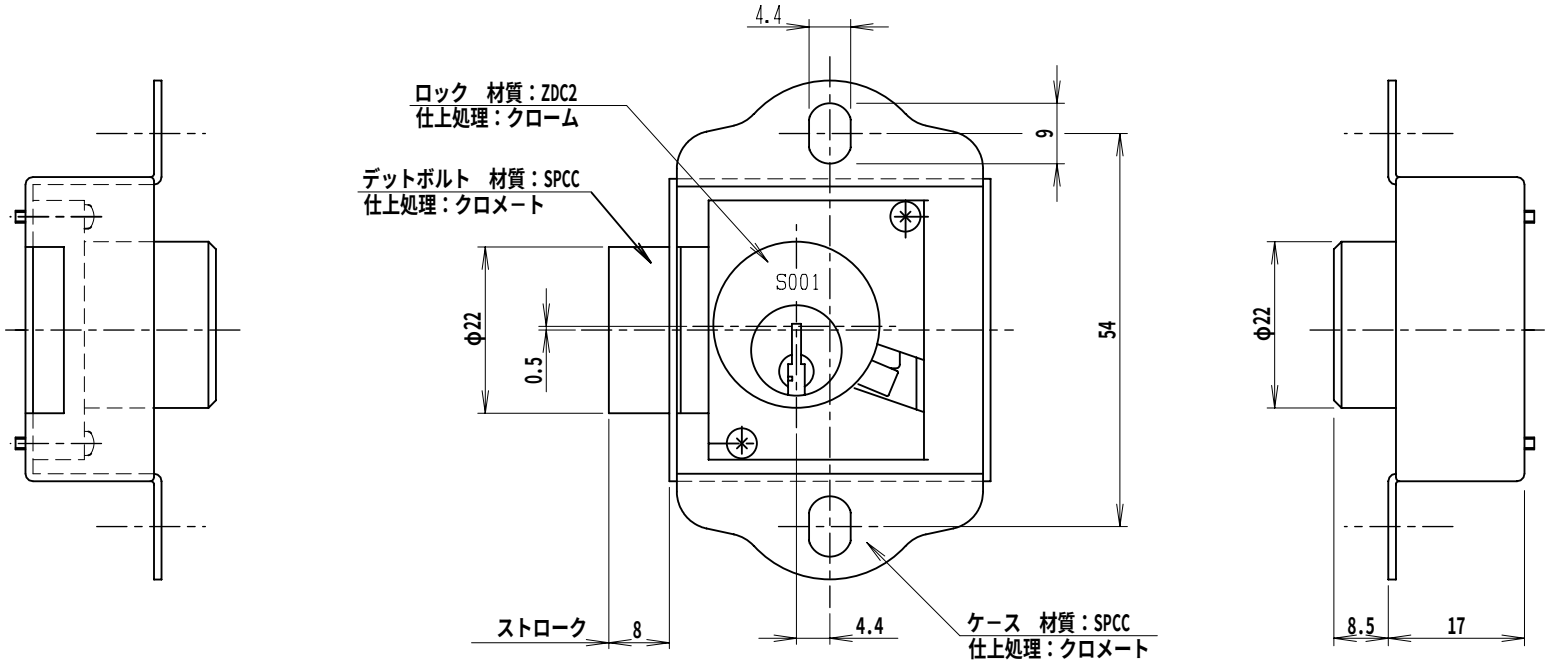
4.4
ロック　材質：ZDC2
仕上処理：クローム
デットボルト　材質：SPCC
仕上処理：クロメート
9
S001
φ22
0.5
54
φ22
ストローク
8
4.4
ケース　材質：SPCC
仕上処理：クロメート
8.5
17